FK 75 M20

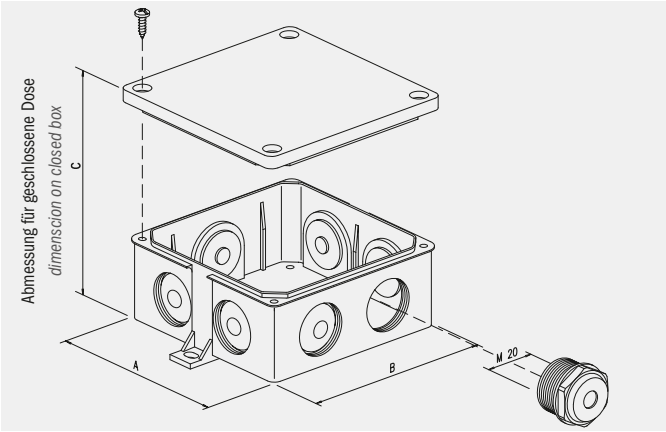

Nennspannung	690 V	*Nominal voltage*	*690 V*
Nennquerschnitt	4 mm²	*Nominal clamping area*	*4 mm²*
Max. Umgebungstemperatur	70°C EN 60670-1	*Max. ambient temperature*	*70°C EN 60670-1*
Schutzart	IP 54	*IP Protection*	*IP 54*
Material	Polypropylen flammwidrig	*Material*	*Polypropylene flame-retardant*
FK 75:	7 seitliche Kabeleinführungen M20 und eine Einführung für IEC-Rohr VR 20 an der Unterseite	*FK 75:*	*7 M20 cable entries on the inside of the box and one entry suitable for IEC tube VR 20 at the bottom*

Technische Daten ab Seite 109

Technical data from page 109 onwards

FK	Größe / Ausführung *Size / Variation*	Gewindedimension *Dimension of thread*	Art. Nummer *Art. number*	Gewicht / Stk. in g *Weight / pc. in g*	VPE / Stk. *Packing / pcs.*	Abmessung *Dimension* A	Abmessung *Dimension* B	Abmessung *Dimension* C	Kart. Type *Box type*
FK	75	M20	88167417	59,2	30	88,0	88,0	42,0	C

Verschraubung | *Threaded joint*

Bezeichnung *Description*	Art. Nummer *Art. number*	Gewicht / Stk. in g *Weight / pc. in g*	Leitungsdurchmesser *Diameter of cable*	Schutzart *IP Protection*
PSK M20	08717627	9	7 – 12 mm	IP 68

Prüfzeichen | *Approvals* ÖVE

Typenschlüssel

FK 75	Feuchtraumdose, Innenmaß 75
M20	Verschraubungen für IEC Rohr VR 20

Code index

FK 75	*Damp-proof junction box, inside dimension 75*
M20	*Cable entries for IEC tube VR 20*